# Rückschlagventile

Strömungsrichtung vom Einschraubzapfen

Einschraubgewinde: Metrisches Feingewinde, zylindrisch

Abdichtung durch Profildichtring PEFLEX

Öffnungsdruck 1 bar (Normalausführung)

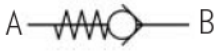


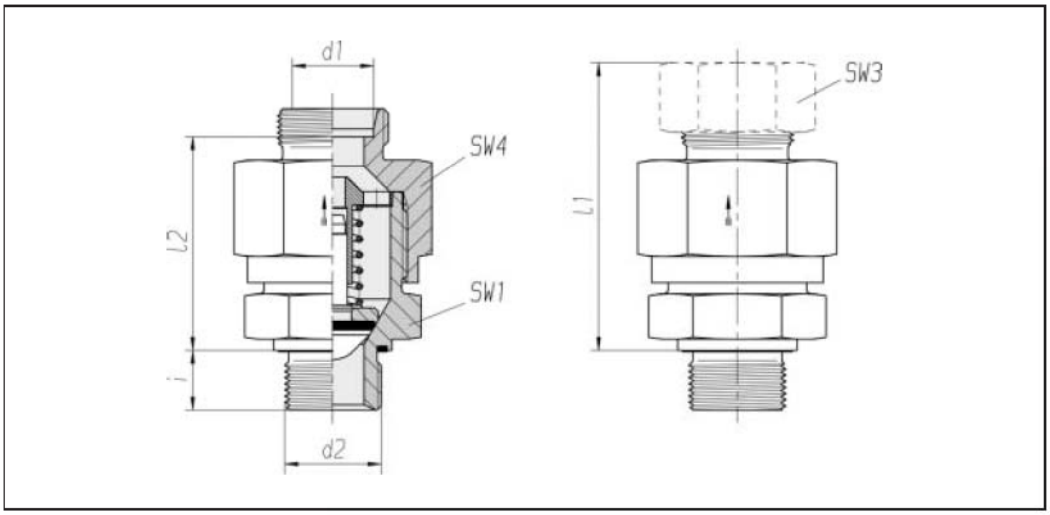


| Reihe Rohr-AD d1 | Druck* | d2 | SW1 | SW3 | SW4 | l1** ca. | l2 | i | Nm -10 % | kg/100 ca. | Bestell-Nr. Einzelteil | Bestell-Nr. *** |
|---|---|---|---|---|---|---|---|---|---|---|---|---|
| L 6 | PB 250 | M 10 x 1 | 17 | 14 | 17 | 43,5 | 29 | 8 | 15 | 4,6 | 0 6 01 30 20 81**** | 0 6 01 30 20 XX |
| L 8 | PB 250 | M 12 x 1,5 | 19 | 17 | 19 | 44 | 29 | 12 | 25 | 7,5 | 0 6 01 31 20 81 | 0 6 01 31 20 XX |
| L 10 | PB 250 | M 14 x 1,5 | 22 | 19 | 24 | 55 | 40 | 12 | 50 | 10,6 | 0 6 01 32 20 81 | 0 6 01 32 20 XX |
| L 12 | PB 250 | M 16 x 1,5 | 27 | 22 | 30 | 57 | 42,5 | 12 | 70 | 17,3 | 0 6 01 33 20 81 | 0 6 01 33 20 XX |
| L 15 | PB 250 | M 18 x 1,5 | 30 | 27 | 32 | 61 | 45,5 | 12 | 90 | 20,8 | 0 6 01 34 20 81 | 0 6 01 34 20 XX |
| L 18 | PB 160 | M 22 x 1,5 | 36 | 32 | 36 | 66,5 | 50 | 14 | 130 | 36,6 | 0 6 01 35 20 81 | 0 6 01 35 20 XX |
| L 22 | PB 160 | M 26 x 1,5 | 41 | 36 | 46 | 74 | 57,5 | 16 | 180 | 49,9 | 0 6 01 36 20 81 | 0 6 01 36 20 XX |
| L 28 | PB 100 | M 33 x 2 | 50 | 41 | 55 | 83 | 66,5 | 18 | 230 | 81,5 | 0 6 01 37 20 81 | 0 6 01 37 20 XX |
| L 35 | PB 100 | M 42 x 2 | 60 | 50 | 65 | 92,5 | 71 | 20 | 330 | 124,8 | 0 6 01 38 20 81 | 0 6 01 38 20 XX |
| L 42 | PB 100 | M 48 x 2 | 65 | 60 | 75 | 99,5 | 76,5 | 22 | 500 | 169,6 | 0 6 01 39 20 81 | 0 6 01 39 20 XX |
| S 6 | PB 630 | M 12 x 1,5 | 19 | 17 | 19 | 46,5 | 31,5 | 12 | 50 | 9,0 | 0 6 01 40 20 81 | 0 6 01 40 20 XX |
| S 8 | PB 630 | M 14 x 1,5 | 19 | 19 | 19 | 46,5 | 31,5 | 12 | 60 | 7,0 | 0 6 01 41 20 81 | 0 6 01 41 20 XX |
| S 10 | PB 630 | M 16 x 1,5 | 22 | 22 | 24 | 54 | 38 | 12 | 80 | 15,6 | 0 6 01 42 20 81 | 0 6 01 42 20 XX |
| S 12 | PB 630 | M 18 x 1,5 | 24 | 24 | 27 | 57 | 41 | 12 | 90 | 15,4 | 0 6 01 43 20 81 | 0 6 01 43 20 XX |
| S 14 | PB 630 | M 20 x 1,5 | 27 | 27 | 32 | 62,5 | 44,5 | 14 | 130 | 27,2 | 0 6 01 44 20 81 | 0 6 01 44 20 XX |
| S 16 | PB 400 | M 22 x 1,5 | 32 | 30 | 36 | 66,5 | 48 | 14 | 130 | 36,0 | 0 6 01 45 20 81 | 0 6 01 45 20 XX |
| S 20 | PB 400 | M 27 x 2 | 41 | 36 | 46 | 73,5 | 52 | 16 | 200 | 50,3 | 0 6 01 46 20 81 | 0 6 01 46 20 XX |
| S 25 | PB 400 | M 33 x 2 | 46 | 46 | 50 | 81 | 57 | 18 | 250 | 87,3 | 0 6 01 47 20 81 | 0 6 01 47 20 XX |
| S 30 | PB 250 | M 42 x 2 | 55 | 50 | 60 | 92,5 | 66 | 20 | 500 | 113,2 | 0 6 01 48 20 81 | 0 6 01 48 20 XX |
| S 38 | PB 250 | M 48 x 2 | 65 | 60 | 70 | 103 | 72 | 22 | 600 | 197,3 | 0 6 01 49 20 81 | 0 6 01 49 20 XX |

| Ergänzung der Bestell-Nr. für Komplettverschraubungen | |
|---|---|
| Rohranschluss | Ergänzung Bestell-Nr. |
| 2S | 07 |
| ES-4 | 09 |
| BV-10 | siehe Umschlagseite |

* Prüfdruck PP = 1,5facher Tabellenwert

** gilt für Komplettverschraubungen mit 2S oder ES-4 Rohranschlussteilen. BV-10 siehe Umschlagseite.

*** mit Überwurfmutter und 2S, ES-4 oder BV-10 Rohranschlussteilen

**** Beispiel Bez. Vergl.: RHV06LMEDOMD