Gasdruckfedern
kompakte Bauform

Gas springs
compact structural shape

Ressorts à gaz
forme de construction compacte

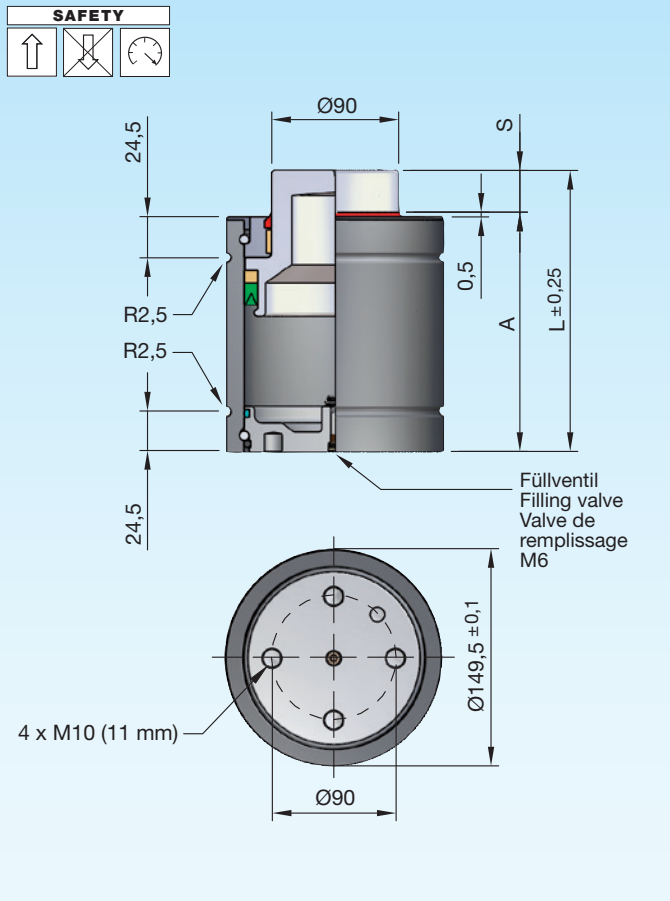

Druckmedium	Pressure medium	Médium de pression	**Stickstoff (N_2)**
Max. Fülldruck	Max. filling pressure	Pression de rempl. max.	**150 bar**
Min. Fülldruck	Min. filling pressure	Pression de rempl. min.	**50 bar**
Max. Betriebs-temperatur	Max. working temperature	Température de service max.	**80 °C**
Temperaturabhängige Druckerhöhung	Pressure increase due to temperature	Accroissement de pression sous l'influence de la temp.	**0,33 %/1 °C**
Instandhaltungsset	Maintenance kit	Jeu de maintenance	**SN2990-F18300**
Max. Kolben-geschwindigkeit	Max. piston speed	Vitesse max. du piston	**25 m/min.**

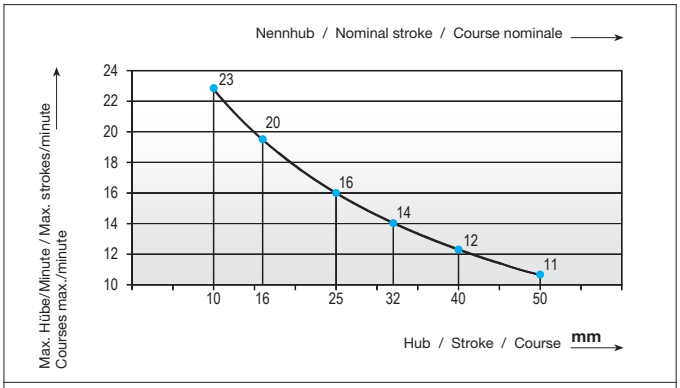

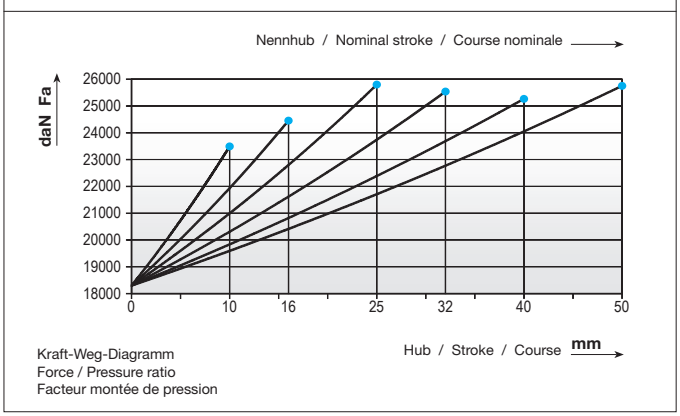

Einbauvarianten / Installation variants / Variantes de montage

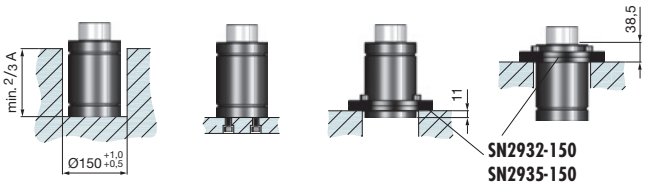

SN2900-18300-	S	daN	daN	bar	A	L	V [l]	Fa [cm²]	kg
SN2900-18300-S	10	18300	23630	150	100	110	0,555	122,72	9,10
	16	(±5%)	24600	150	120	136	0,780	122,72	9,95
S = Hub / Stroke / Course	25		25950	150	140	165	1,055	122,72	10,80
bar = Fülldruck / Filling pressure / Pression de remplissage	32		25690	150	165	197	1,385	122,72	13,26
	40		25415	150	195	235	1,780	122,72	15,10
	50		25905	150	220	270	2,120	122,72	16,80

D 3002A 07.2018