Gasdruckfedern
kompakte Bauform

Gas springs
compact structural shape

Ressorts à gaz
forme de construction compacte

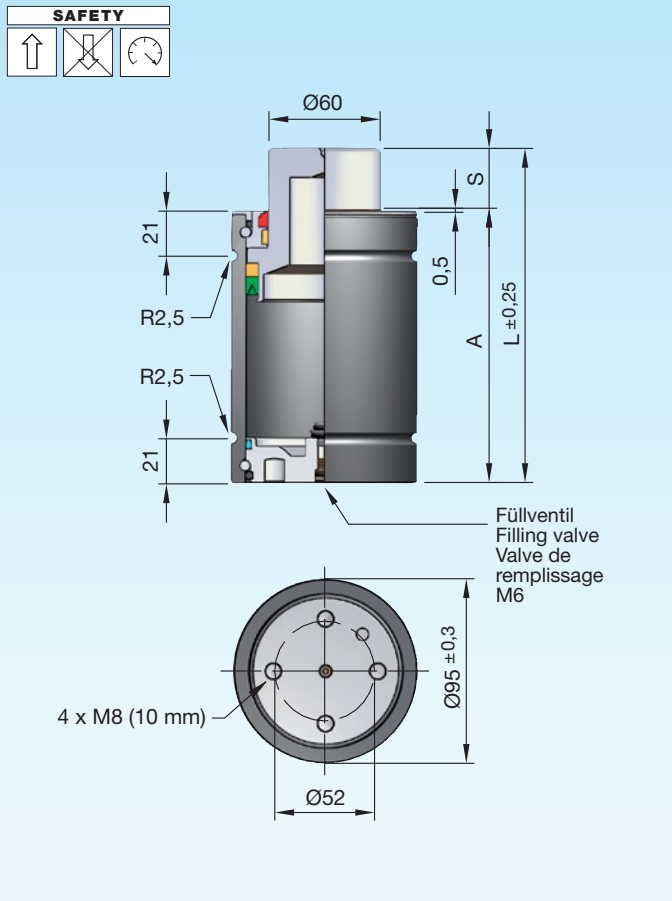

Druckmedium	Pressure medium	Médium de pression	**Stickstoff (N_2)**
Max. Fülldruck	Max. filling pressure	Pression de rempl. max.	**150 bar**
Min. Fülldruck	Min. filling pressure	Pression de rempl. min.	**50 bar**
Max. Betriebs-temperatur	Max. working temperature	Température de service max.	**80 °C**
Temperaturabhängige Druckerhöhung	Pressure increase due to temperature	Accroissement de pression sous l'influence de la temp.	**0,33 %/1 °C**
Instandhaltungsset	Maintenance kit	Jeu de maintenance	**SN2990-F7500**
Max. Kolben-geschwindigkeit	Max. piston speed	Vitesse max. du piston	**25 m/min.**

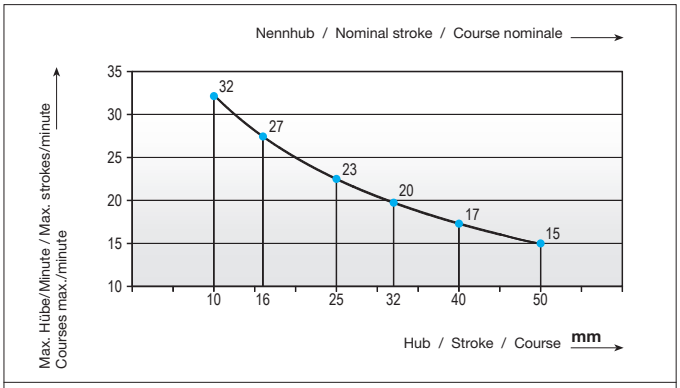

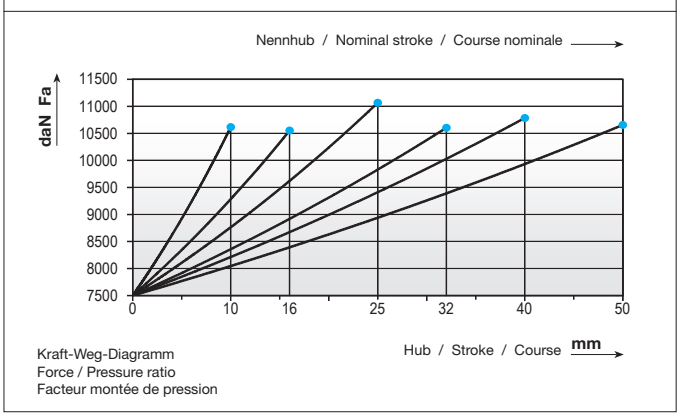

Einbauvarianten / Installation variants / Variantes de montage

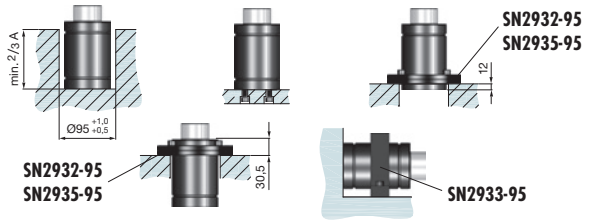

SN2900-7500-	S	daN	daN	bar	A	L	V [l]	Fa [cm²]	kg
SN2900-7500-S	10	7500	10675	150	80	90	0,171	50,27	3,10
	16	(±5%)	10610	150	100	116	0,278	50,27	3,30
S = Hub / Stroke / Course	25		11125	150	120	145	0,390	50,27	3,85
bar = Fülldruck / Filling pressure / Pression de remplissage	32		10660	150	150	182	0,550	50,27	4,46
	40		10845	150	170	210	0,660	50,27	4,69
	50		10715	150	205	255	0,849	50,27	5,50

D 3002A 07.2018