TESTINA PRENSILE

PICK-UP HEAD **TETE DE PREHENSION** **GREIFERKOPF** **TULIPA**

cod. 001.0003 ø 74

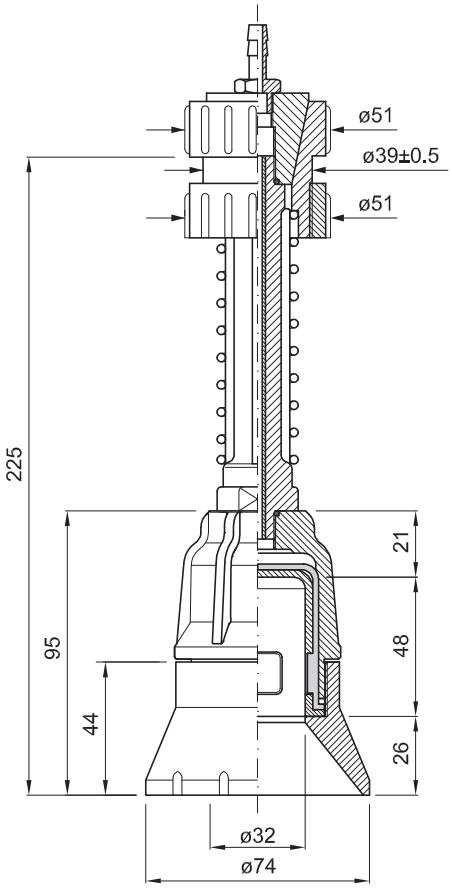

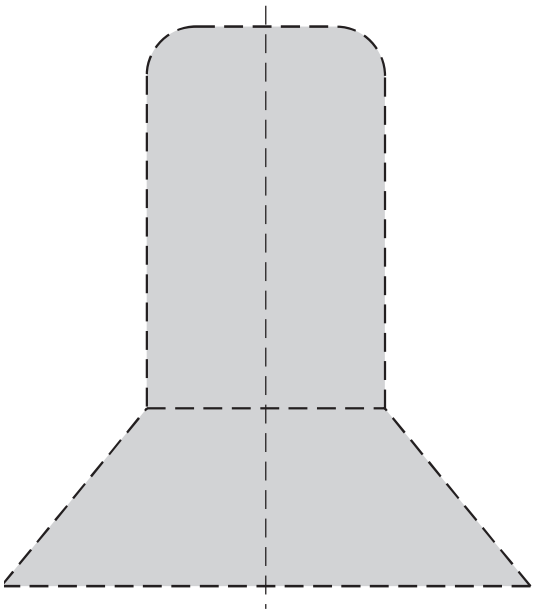

PROFILO INTERNO SCALA 1:1
INTERNAL SECTION SCALE 1:1
PROFIL INTERNE ECHELLE 1:1
INNENPROFIL MASSTAB 1:1
PERFIL INTERIOR ESCALA 1:1

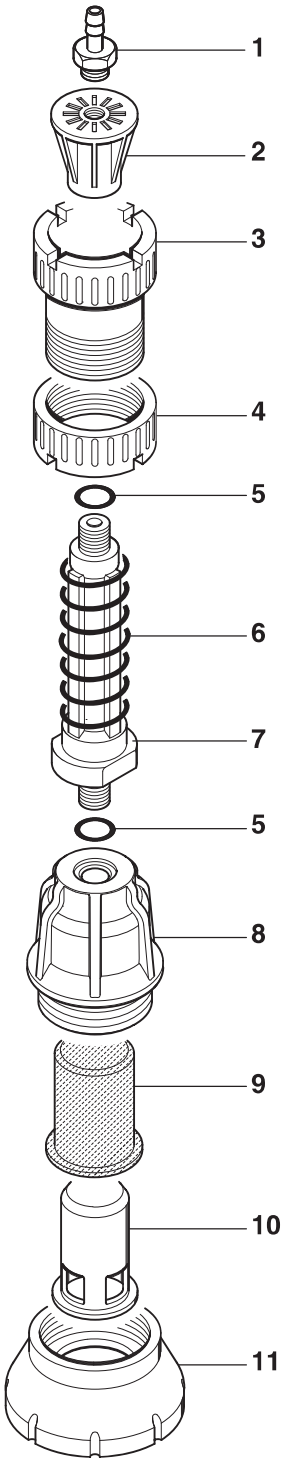

	COD.	MATERIALE	MATERIAL	MATERIEL	WERKSTOFF	MATERIAL
1	024.0001	OTTONE	BRASS	LAITON	MESSING	LATÓN
2	025.0001	PA	PA	PA	PA	PA
3	026.0001	PA	PA	PA	PA	PA
4	026.0011	PA	PA	PA	PA	PA
5	057.0033	GOMMA	RUBBER	CAOUTCHOUC	GUMMI	GOMA
6	029.0001	AISI	STAINLESS STEEL	ACIER INOXYDABLE	ROSTFREIER STAHL	ACERO INOXIDABLE
7	028.0001	PA	PA	PA	PA	PA
8	027.0001	PA	PA	PA	PA	PA
9	040.0005	GOMMA/TPU	RUBBER/TPU	CAOUTCHOUC/ TPU	GUMMI/TPU	GOMA/TPU
10	030.0001	OTTONE	BRASS	LAITON	MESSING	LATÓN
11	026.0028	PA	PA	PA	PA	PA