PERNO DE CENTRAJE SEGÚN NORMA MERCEDES-BENZ

2445.11.

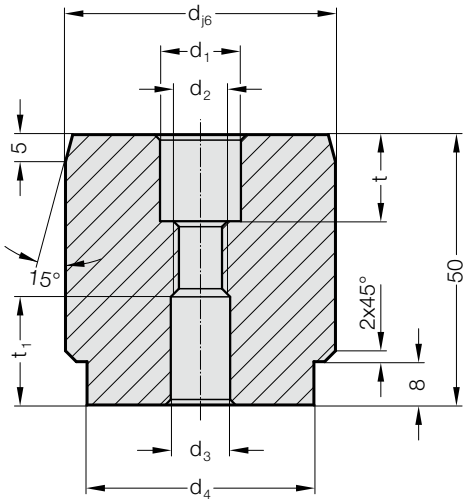

Descripción:
Piezas sueltas, grupos de montaje y otros elementos se centran mediante agujeros de posicionado de forma precisa y repetitiva en máquinas de mecanizado o de medición, así como componentes de un útil.

Material:
Acero, templado

Nota:
Se suministro sin los tornillos.

Sujeción:
Emplear tornillos Allen cilindrícos DIN EN ISO 4762 M6/M8.

2445.11. Perno de centraje según Norma Mercedes-Benz

Código	d	d_1	d_2	d_3	d_4	t	t_1
2445.11.022	22	11	M8	9	16	13	16
2445.11.025	25	11	M8	9	18	13	16
2445.11.032	32	11	M8	9	25	13	16
2445.11.040	40	15	M10	11	32	16	20
2445.11.050	50	15	M10	11	42	16	20

Ejemplo de montaje

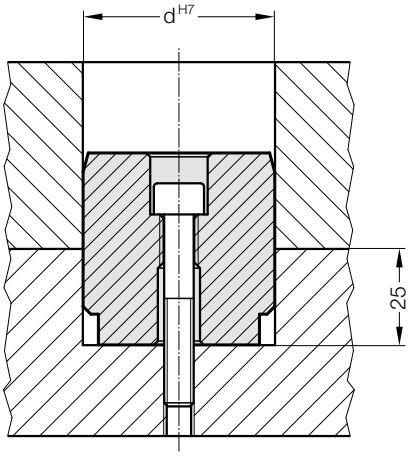

Ejemplo de montaje

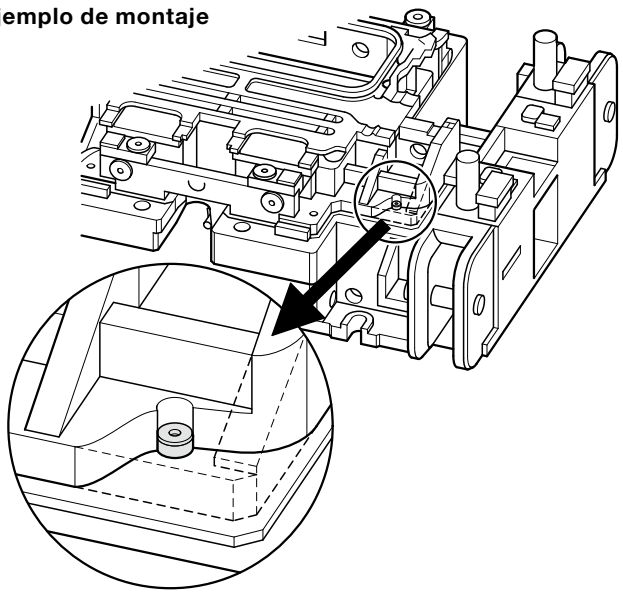

nos reservamos el derecho de hacer modificaciones