KĄTOWNIK POZYCJONUJĄCY

2443.10.

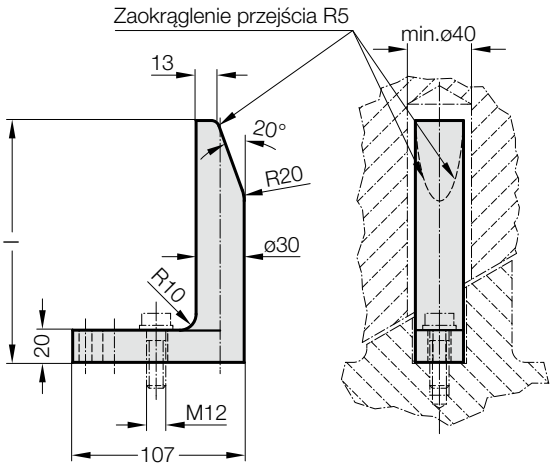

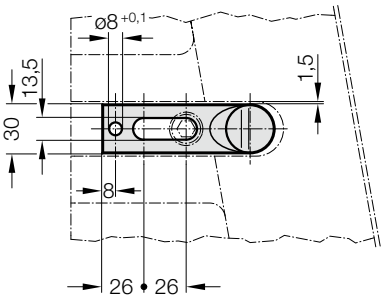

Material:
Ck 60, powierzchnia ślizgowa hartowana 58 + 2 HRC

Wykonanie:
kuta

2443.10. Kątownik pozycjonujący

Numer katalogowy	l
2443.10.065	65
2443.10.090	90
2443.10.120	120
2443.10.150	150
2443.10.180	180
2443.10.250	250
2443.10.300	300
2443.10.350	350