STEMPEL SZYBKOWYMIENNY DO WYSOKICH OBCIĄŻEŃ Z CZĘŚCIĄ TNĄCĄ WIĘKSZĄ OD CHWYTOWEJ (PROSTOKĄT+PROMIEŃ)

2255.

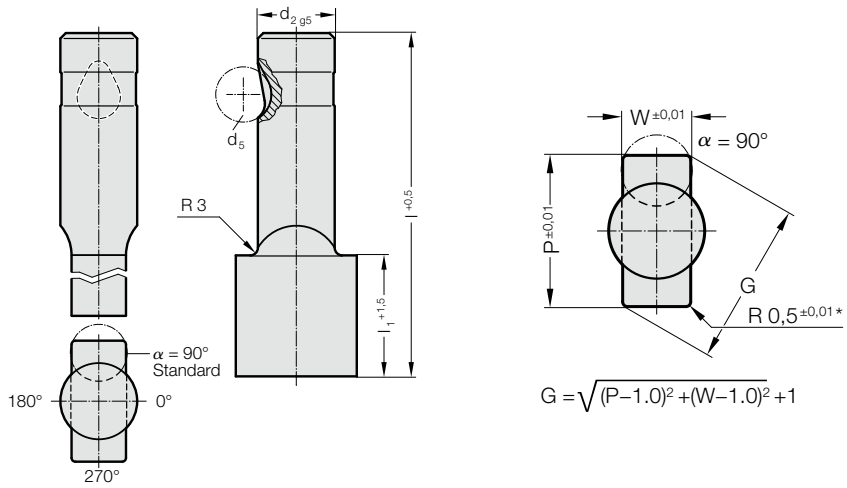

2255. **Stempel szybkowymienny do wysokich obciążeń z częścią tnącą większą od chwytowej (prostokąt+promień)**

d_2 / Cyfra w oznaczeniu	d_5	W_{min}	G_{max}	l_1 / Cyfra w oznaczeniu	l (Litera w oznaczeniu)	80 (E)	90 (F)	100 (G)
13 / (3)	12	5	32	19(2) 30(4)		●	●	●
16 / (4)	12	6,5	38	19(2) 30(4)		●	●	●
20 / (5)	12	8	40	19(2) 30(4)		●	●	●
25 / (6)	12	10	44	19(2) 30(4)		●	●	●
32 / (7)	12	11,5	50	19(2) 30(4)		●	●	●
40 / (9)	12	14	56	19(2) 30(4)		●	●	●

Material:
HSS
Twardość 62 ± 2 HRC

Wykonanie:
Część chwytowa i tnąca, są szlifowane na gładko.
Wersje specjalne – na żądanie.
* Inny promień zaokrąglenia – zob. znormalizowane kształty specjalne.

Przyklad zamówienia:

2255.4F2.1420.1150.B

Kąt: 90°	**Litera w oznaczeniu** = (B)
Typ: Prostokąt z zaokrągleniem, Szerokość W W = 11,5 mm	= 1150
Typ: Prostokąt z zaokrągleniem, Długość P P = 14,2 mm	= 1420
Długość części tnącej: l_1 19 mm	**Cyfra w oznaczeniu** = (2)
Długość: l 90 mm	**Litera w oznaczeniu** = (F)
Średnica: d_2 16 mm	**Cyfra w oznaczeniu** = (4)
Typ: Ostrze większe, ciężkie	**Cyfra w oznaczeniu** = (5)
Wersja: Prostokąt z zaokrągleniem	**Cyfra w oznaczeniu** = (5)
Stempel tnący: bez odklejacza	= 22

Zastrzega sie mozliwosc zmian