BİLYA-KİLİTLEMELİ ZIMBA, KADEMELİ, UZUN DELİK, HAFİF HİZMET

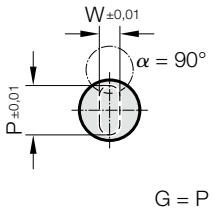

2242.

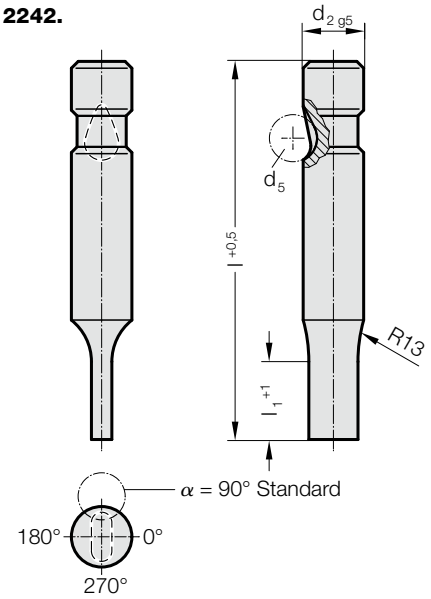

2242. Bilya-Kilitlemeli zımba, kademeli, uzun delik, hafif hizmet

d_2 / Sipariş No	d_5	W_{min}	G_{max}	l_1 / Sipariş No	l (Sipariş kodu karakteri)	63 (C)	71 (D)	80 (E)	90 (F)	100 (G)
6 / (1)	6	1,6	5,9	13(1)		●	●	●	●	●
10 / (2)	8	1,6	9,9	13(1) 19(2)		●	●	●	●	●
13 / (3)	8	4,5	12,9	13(1) 19(2)		●	●	●	●	●
16 / (4)	8	6	15,9	13(1) 19(2) 25(3)		●	●	●	●	●
20 / (5)	8	8	19,9	13(1) 19(2) 25(3)		●	●	●	●	●
25 / (6)	8	10	24,9	13(1) 19(2) 25(3)		●	●	●	●	●
32 / (7)	8	12,5	31,9	13(1) 19(2) 25(3)			●	●	●	●
38 / (8)	8	14	37,9	19(2) 25(3) 30(4)				●	●	●

l_1=10 W < 2,20 olduğu yerde

Siparis Kodu (örnek):

2242.2F1.0650.0450.B

Açı:	90°	**Sipariş kodu karakteri** = (B)
Şekil: Uzun delik, Genişlik W	W = 4,5 mm	= 0450
Şekil: Uzun delik, Uzunluk P	P = 6,5 mm	= 0650
Kesme Boyu: l_1	13 mm	**Sipariş No** = (1)
Uzunluk: l	90 mm	**Sipariş kodu karakteri** = (F)
Çap: d_2	10 mm	**Sipariş No** = (2)
Tip:	hafif hizmet	**Sipariş No** = (2)
Uygulama:	Uzun delik	**Sipariş No** = (4)
Zımba:	itici pim olmadan	= 22

Malzeme:

HSS

Sertliği 62 ± 2 HRC

Yürütme:

Gövde ve kesici ağız hassas Taşlanmıştır.

Özel siparişler için iletişime geçiniz.