ŞAPKALI BURÇ, BRONZ KENDİNDEN YAĞLAMALI

2085.70.

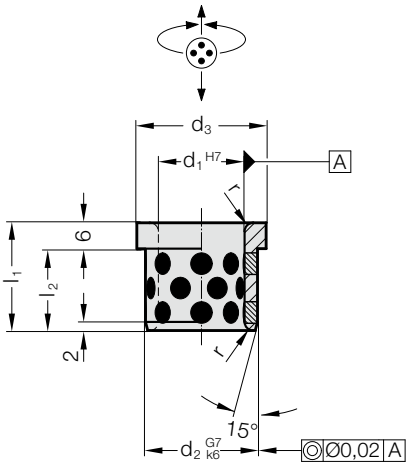

Malzeme:

Bronz Kendinden Yağlamalı

Not:

Burçlar hem radyal hemde eksenel hareketle çalıştıralabilir.
Burçlar aynı zamanda Loctite yapışıtırıcıylada sabitlenebilir.
☞ Uygunluk seçenekleri için D bölümü başlangıcındaki tabloya bakınız.
☞ Montaj talimatları / ölçü tabloları D bölümünün sonundadır.

2085.70. Şapkalı Burç, Bronz Kendinden Yağlamalı

d_1	12	16	20	24
d_2	16	20	26	30
d_3	18	24	28	35
r	2	2	2	2
l_1 l_2				
20 14	●	●	●	●
25 19	●	●	●	●
30 24	●	●	●	●

Siparis Kodu (örnek):

Şapkalı Burç, Bronz Kendinden Yağlamalı		= 2085.70.	
Kılavuz çapı d_1	20 mm	=	020.
Uzunluk l_1	20 mm	=	020
Siparis No		= 2085.70. 020. 020	