COLONNE DE GUIDAGE POUR GROS OUTILLAGES, DIN 9833/ISO 9182-3

2022.19.

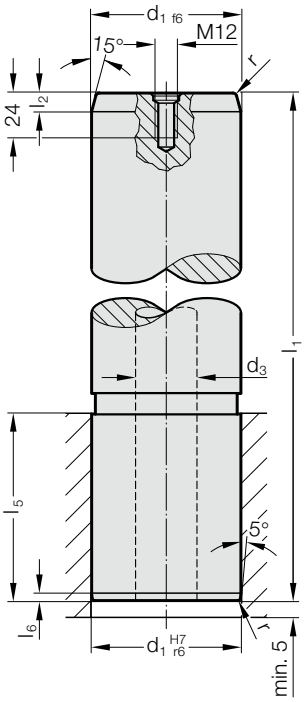

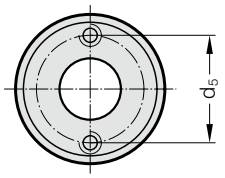

Matière :
Acier, trempé superficiellement
Dureté superficielle : 60 + 4 HRC, Profondeur de trempe 1,5 + 1 mm

Exécution :
rectifiée
jusqu'à ø d_1 = 80 Colonne pleine
de ø d_1 = 80 avec taraudage de manutention M12
à partir de ø d_1 = 100 Colonne creuse avec 2 taraudages M12

Remarque :
Colonne de guidage recommandée seulement avec des éléments à lubrifiant solide.
☞ Combinaisons de guidage correspondantes, voir le tableau de sélection au début du chapitre D.
☞ Instructions de montage / Tableaux des dimensions en fin du chapitre D.

2022.19. Colonne de guidage pour gros outillages, DIN 9833/ISO 9182-3

d_1	25	32	40	50	63	80	100	125	160
d_3	-	-	-	-	-	-	50	65	95
d_5	-	-	-	-	-	-	72	90	132
r	2	2	2	2,5	2,5	3	3	4	4
l_2	8	8	8	10	10	10	10	12	12
l_5	40	45	56	70	80	100	125	140	180
l_6	4	4	4	4	4	4	4	5	5
l_1									
125	●	●							
140	●	●	●						
160	●	●	●	●					
180	●	●	●	●	●				
200	●	●	●	●	●				
224	●	●	●	●	●	●			
250		●	●	●	●	●	●		
280			●	●	●	●	●		
315				●	●	●	●	●	
355				●	●	●	●	●	
400					●	●	●	●	●
450						●	●	●	●
500						●	●	●	●
560									●

Exemple de commande :

Colonne de guidage pour gros outillages, DIN 9833/ISO 9182-3		=	2022.19.
Diamètre de guidage d_1	63 mm	=	063.
Longueur l_1	180 mm	=	180
N° de commande		=	2022.19. 063. 180