杆端关节轴承

高品质产品　库存产品

产品特点：能同时承载大径向负载和双向轴向负载的小型自我调准型的球衬套，有较大的载荷能力和抗冲击能力，并具有抗腐蚀、耐磨损、自调心、润滑好或自润滑无润滑污物污染的特点，可用于机床、纺织机械。

❶代号	类型	球头座	杆端		密封
		M材质	S表面处理	M材质	M材质
BSQ	弯杆型	锌合金	碳素结构钢	淬火	丁腈橡胶

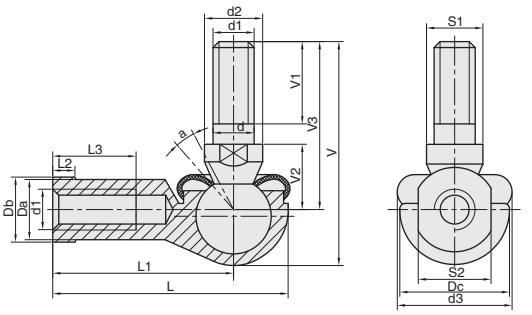

视角标准：第一视角

订购编号示例

型号
BSQ-10RS

型号 ❶代号	❷公称规格	d	d1	d2 (min)	d3 (min)	V (max)	V1 (min)	V2	V3 (max)	S1	L (max)	L1	L2 (max)	L3 (min)	Da (max)	Db (max)	Dc (max)	S2	调整角	载荷/KN	重量 (g)
BSQ	5RS	5	M5x0.8	9	19	29	8	10	21	7	35	27	4	14	9	11	16	9	25	2.2	26
	6RS	6	M6x1.0	10	20	35.5	11	11	26	8	40	30	5		10	13	19	11		3.5	39
	8RS	8	M8x1.25	12	24	42.5	12	14	31	10	48	36			17	12.5	16	23	14	6.6	68
	10RS	10	M10x1.25	14	30	50.5	15	17	37	11	57	43	6.5		21	15	19	27	17	10	112
	12RS	12	M12x1.25	17	32	57.5	17	19	42	15	66	50			25	17.5	22	31	19	16	164
	14RS	14	M14x1.5	19	38	73.5	22	21.5	56	17	75	57	8		26	20	25	35	22	19	254
	16RS	16	M16x1.5	22	44	79.5	23	23.5	60	19	84	64			32	22	27	39		26	336
	18RS	18	M18x1.5	23	45	90	25	26.5	68	20	93	71	10		34	25	31	44	27	33	464
	20RS	20	M20x1.5	27	50			27		24	99	77			35	27.5	34		30	45	538
	22RS	22	M22x1.5		52	95	26	28	70		109	84	12	41	30	37	50	32	16	48	713

⚠ 1kgf=9.8N
⚠ 不承诺此产品品牌

交货期　交货期　4天发货

爱安特
新商城带来全新体验，3D/2D图纸在线浏览与选型
400-6699-428　www.ant-fa.com