滚轮柱塞/旋钮柱塞

■ 支架型

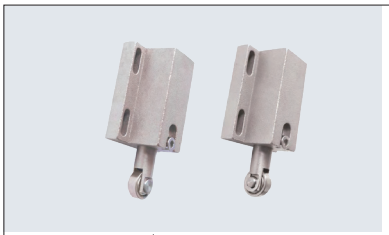

❶代号	主体		轴承
	M材质	S表面处理	M材质
PRPMAH PRPMBH PRPMAZ PRPMBZ	45#	发黑	SUJ2

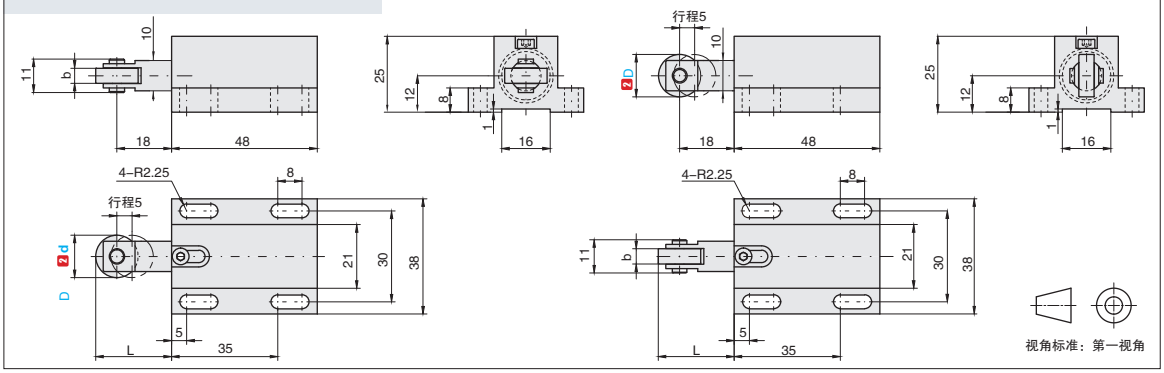

订购编号示例

❶代号 – ❷D

PRPMAH – D17

❶代号	❷D	类型		L	b	E	许用载荷	
							min.	max.
PRPMAH	14	轻载型	横向支座型	25	5	11	3	4.8
PRPMBH	17	重载型		27.5	6	12.8	6.1	10.1
PRPMAZ	14	轻载型	纵向支座型	25	5	11	3	4.8
PRPMBZ	17	重载型		27.5	6	12.8	6.1	10.1

★ 产品特点：适用锁固于薄钢板或空间小的场合。

■ 迷你型

❶代号	类型	螺纹	旋钮	主体		销	弹簧
			M材质	M材质	S表面处理	M材质	M材质
KPAAC	复位型	粗牙	黑色尼龙	45#	发黑	SUS303	SUS304–WPA
KPAMC					镀镍		
KPAAD	自锁型				发黑		
KPAMD					镀镍		

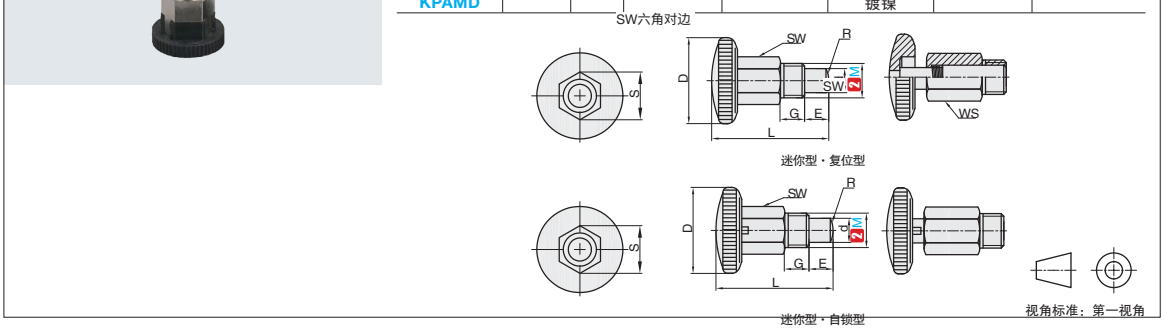

订购编号示例

❶代号 – ❷M

KPAAC – M8

❶代号	❷M	螺距(粗牙)	D	S	E	d	L	G	SW	R	许用载荷	
											min.	max.
KPAAC KPAAD KPAMC KPAMD	8	1.25	20	14.5	5	5	25	5	13	3	2.5	6
	10	1.5	24	19	6	6	31	7	17	3.5	4.5	9.5

⚠ 复位型把手上拉，定位解除；自锁型，把手拉回转90°；销子内缩，定位解除，把手放下既做定位工作。
⚠ min.表示弹簧柱塞接触时，销尚未压缩时的力量。
⚠ max.表示弹簧柱塞的销压缩到终点的力量。