脚轮

交期缩短 库存产品 大批量订单

■日式顶板・固定型–中载型

❶代号	支架					轮部			
	类型	材质	表面处理	刹车形式	底板标准	❸材料代号	材质	颜色	轴承
CVBGY	固定型	Q235	镀锌	–	日式	SE	橡胶	黑色	双轴承

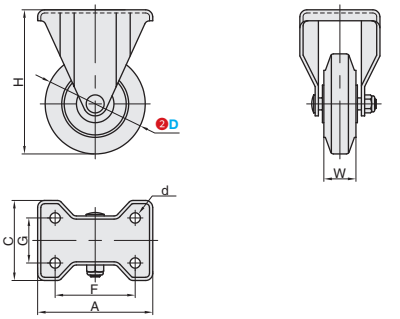

CVBGY

视角标准：第一视角

订购编号示例

❶代号 – ❷D – ❸材料代号

CVBGY – 100 – SE

型号			W	H	A	C	F	G	d	许用负载(kg)
❶代号	❷D	❸材料代号								
定向 CVBGY	75	SE	32	101	95	72	63	40	9.5	80
	100		32	144	115	80	80	45	10.5	130
	130		40	178	138	93	100	56	11	170

交货期

数量分类	小单	中大单	大单
数量	1~50	51~100	101~
交货期	通常	7工作日	现询

优惠价

数量	1~9	10~
价格	100%	另行报价

■日式顶板・平底活动型–中载型

❶代号	支架					轮部			
	类型	材质	表面处理	刹车形式	底板标准	❸材料代号	材质	颜色	轴承
CVBQY	平顶活动型	Q235	镀锌	–	日式	SB	橡胶	黑色	双轴承
CVBFY				塑双刹					

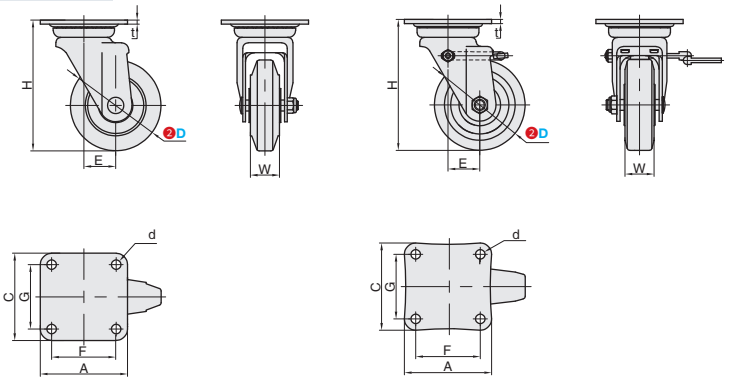

CVBQY CVBFY

视角标准：第一视角

订购编号示例

❶代号 – ❷D – ❸材料代号

CVBQY – 100 – SE

型号			W	H	A	C	F	G	d	E	t	许用负载(kg)
❶代号	❷D	❸材料代号										
万向 CVBQY 万向刹车 CVBFY	75	SE	32	101	84	84	63	63	9.5	22	3.2	80
	100		32	144	96	96	71	71	10.5	35	4.5	130
	130		40	178	107	107	80	80	11	40	4.5	170

交货期

数量分类	小单	中大单	大单
数量	1~50	51~100	101~
交货期	通常	7工作日	现询

优惠价

数量	1~9	10~
价格	100%	另行报价