滚珠式

■ 滚珠式·外装型

❶代号	类型	M材质		S表面处理
		本体	碰头	
DTZZWC	卡扣式	POM	PA	–

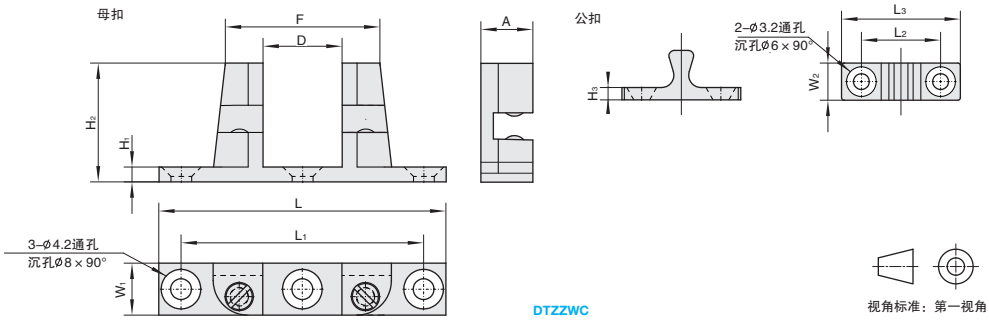

订购编号示例

❶代号 – ❷L

DTZZWC – L58

型号		L_1	L_2	L_3	A	H_1	H_2	H_3	D	F	W_1	W_2	推入力(kgf)	推出力(kgf)	参考重量(kp/pcs)
❶代号	❷L														
DTZZWC	58	49	16	24	13.3	3	24	2.5	16	36	10.5	7.5	3.2	2.7	0.395

交货期

数量分类	小单	中大单	大单
数量	1~50	51~100	101~
交货期	通常	7工作日	现询

优惠价

数量	1~9	10~
价格	100%	现询

■ 滚珠式·内装型

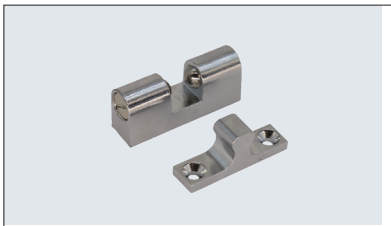

❶代号	类型	M材质	S表面处理
DTZZNA	滚珠式	锌合金	镀铬

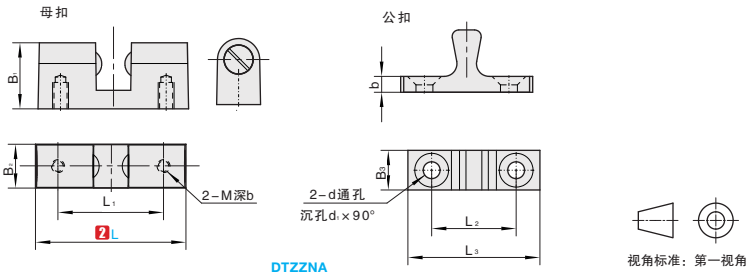

订购编号示例

❶代号 – ❷L

DTZZNA – L28.5

型号		L_1	L_2	L_3	B_1	B_2	B_3	b	M	d	d_1	推入力(kgf)	推出力(kgf)	参考重量(kg/pcs)
❶代号	❷L													
DTZZNA	28.5	20	16	25	8.3	12.5	7.5	3	M3	3.2	6.4	3.6	2.4	0.018
	48	34	32	42	13.5	20.5	11	4	M5	4.2	8.4	4.1	3.9	0.075

交货期

数量分类	小单	中大单	大单
数量	1~50	51~100	101~
交货期	通常	7工作日	现询

优惠价

数量	1~9	10~
价格	100%	现询

爱安特
爱安特自制模组，火爆开售！全零件备库，最快 5 个工作日出货！
400-6699-428
www.ant-fa.com